F-4000 4x4

Ford CAMINHÕES



F-4000 4x4

ESPECIFICAÇÕES TÉCNICAS

Ford CAMINHÕES

MOTOR

Marca / Modelo	Cummins / ISF2.8L 150 P7-2
Tipo	Diesel - 4 cilindros em linha
Potência máxima - cv (kW)/rpm (*)	150 cv (110 kW) / 3.200 rpm
Torque máximo - kgfm (Nm)/rpm (*)	360 / 1.500 - 2.900
Cilindrada total (cm³)	2.776
Relação de compressão	16,9:1
Sistema de injeção	Injeção Eletrônica - Common Rail

(*) Norma de ensaio NBR ISO 1585.

TRANSMISSÃO (CAIXA DE MUDANÇAS)

Marca/Modelo	Eaton/FSO 4505 D
Acionamento	Manual, por alavanca no assoalho
Marchas	5 à frente, 1 ré
Relação de transmissão	1ª Marcha: 6,13:1 2ª Marcha: 2,83:1 3ª Marcha: 1,53:1 4ª Marcha: 1,00:1 5ª Marcha: 0,77:1 ré: 5,50:1

EMBREAGEM

Marca	LUK
Acionamento	Hidráulico
Tipo	Autoajustável, monodisco orgânico (push)
Diâmetro (mm)	303

EIXO TRASEIRO MOTRIZ

Marca/Modelo	Dana/80
Redução (simples velocidade)	4,88:1

SUSPENSÃO

Dianteira	
Eixo	Eixo rígido tubular com barra estabilizadora
Molas	Feixe de molas parabólicas
Amortecedores	Telescópicos, hidráulicos de dupla ação
Traseira	
Tipo	Eixo rígido, em aço estampado com barra estabilizadora
Molas	Feixe de molas principal semielípticas e auxiliar parabólicas
Amortecedores	Telescópicos, hidráulicos de dupla ação

CORES DISPONÍVEIS



SISTEMA ELÉTRICO

Sistema	12V
Alternador (V/A)	14 / 90
Bateria (quantidade/V/CCA/Ah)	1 / 12 / 750 / 78

RODAS E PNEUS

Rodas	Aço Estampado
Medidas (em polegadas)	6,00 x 17,50
Radiais sem câmara (uso misto)	215/75R 17.5

FREIOS

De serviço	Hidráulico, com servo-freio assistido pela bomba de direção, dois circuitos independentes, com ABS e EBD
De estacionamento	Mecânico, atuando nas rodas traseiras por meio de cabos

DIREÇÃO

Marca/modelo	TRW / TAS 20
Tipo	Hidráulica, com esferas recirculantes

DESEMPENHO DO VEÍCULO (CÁLCULO TEÓRICO)

Relação de redução do eixo traseiro	4,88:1	
Velocidade máxima em PBT	126	
Capacidade máxima de subida (%)	4X4 Low	
com PBT	39	>70
com CMT	25	>60
Partida em rampa (%)	4X4 Low	
com PBT	21	>70
com CMT	12	>40

Obs.: Dados projetados por simulação de performance.

PESOS (kgf)

Pesos em ordem de marcha	
Eixo dianteiro	1.788
Eixo traseiro	1.202
Total	2.990
Pesos - limite máximo especificado	
Eixo dianteiro	2.450
Eixo traseiro	4.720
Total admissível	7.170
Peso Bruto Total (PBT) Homologado	6.800
Carga Útil + Carroceria	3.810
Capacidade Máxima de Tração (CMT)	10.400
Peso Bruto Total Combinado (PBTC)	10.400

VOLUMES DE ABASTECIMENTO (l)

Tanque de combustível	135
Reservatório de Arla 32	20,5
Óleo do motor Com filtro	5

CHASSI/DIMENSÕES (mm)

A - Distância entre eixos	4.181
B - Comprimento total	6.318
C - Balanço dianteiro	947
D - Balanço traseiro	1.190
E - Largura (para-lama a para-lama)	2.023
F - Bitola traseira	1.739
G - Bitola dianteira	1.738
H - Diâmetro de giro do veículo parede a parede	18.900
I - Distância do eixo dianteiro ao painel traseiro da cabine	2.055
J - Altura do veículo (vazio)	2.055
L - Altura da cabine acima das longarinas	1.264
M - Largura externa do chassi	868

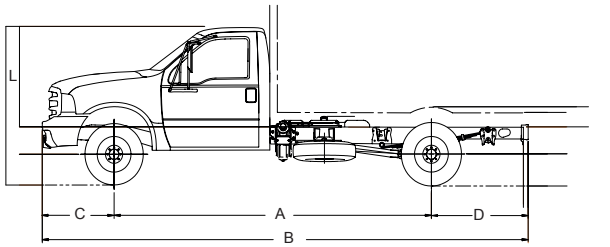

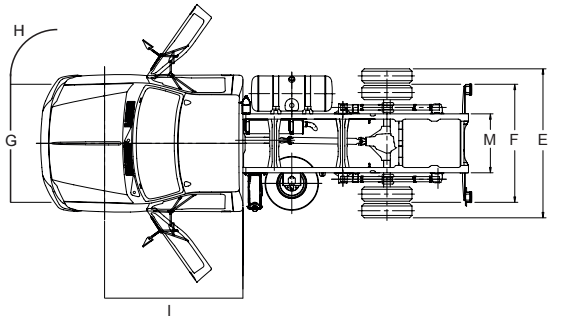

O veículo aqui apresentado está em conformidade com o PROCONVE – Programa de Controle de Poluição do Ar por Veículos Automotores – na preservação da vida e do meio ambiente. As informações aqui contidas estão atualizadas até **5 de setembro de 2014**, quando se autorizou a produção deste folheto. Preocupada com os seus clientes e visando oferecer sempre o melhor produto, a Ford reserva-se o direito de aprimorá-lo, alterando as especificações constantes neste folheto sem prévio aviso. O modelo exibido é o F-4000 4x4 e alguns dos equipamentos apresentados na foto são opcionais. Use sempre o cinto de segurança.

Código de Trânsito Brasileiro — A única maneira de transitar com segurança.

Disk Ford Caminhões
0800 703 3673